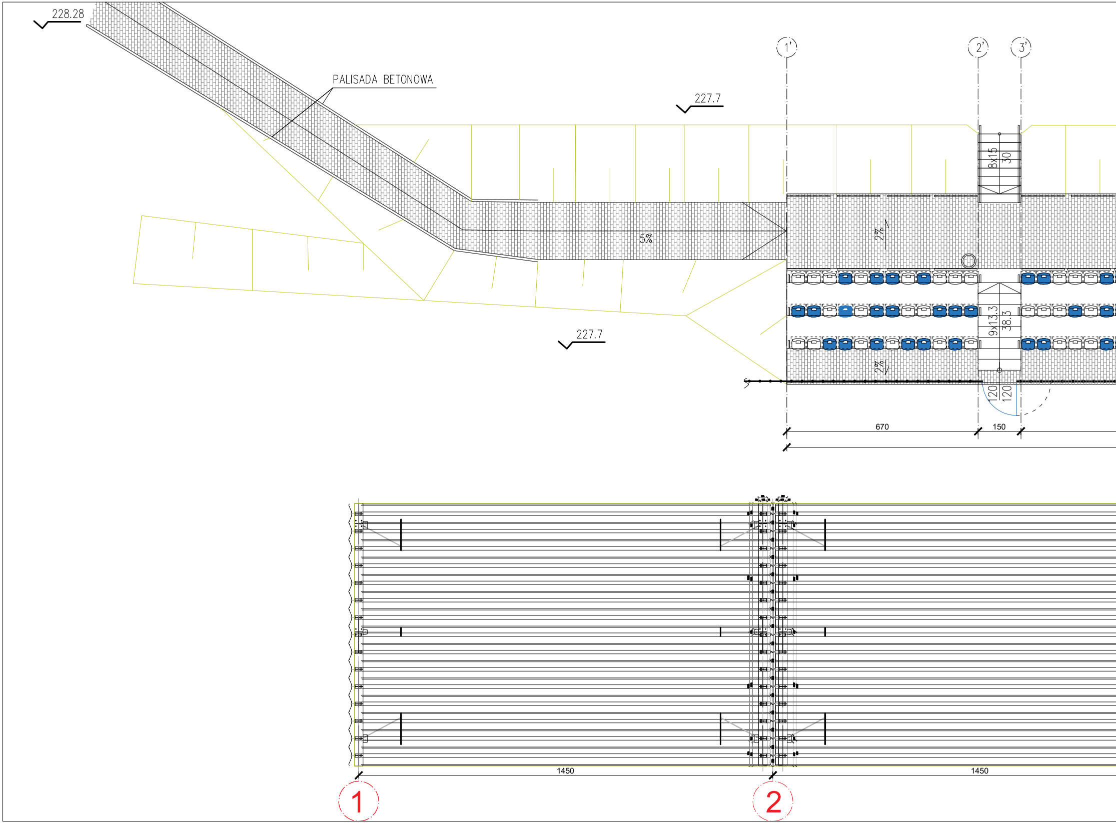
228.28
PALISADA BETONOWA
227.7
1'
2'
3'
8x15
30
5%
2%
9x13.3
38.3
2%
120
120
227.7
670
150
1450
1450
1
2

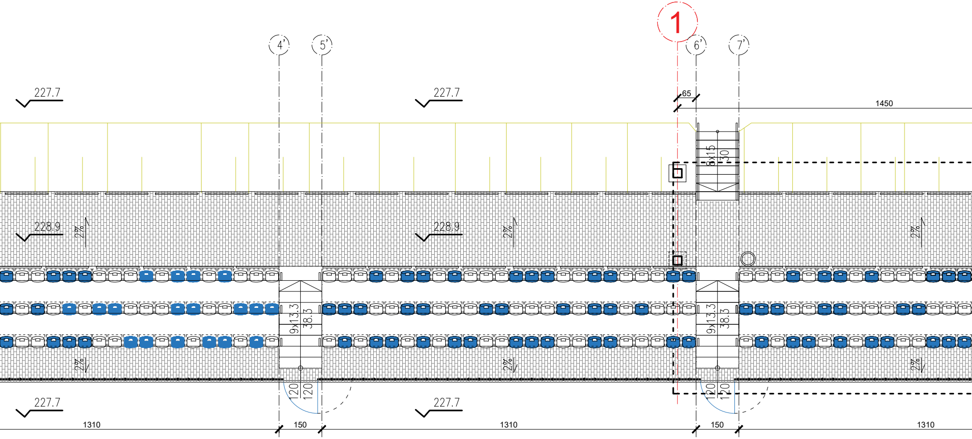
1
4'
5'
6'
7'
227.7
227.7
65
1450
8x15
30
228.9
2%
228.9
2%
2%
9x13.3
38.3
9x13.3
38.3
2%
2%
2%
120
120
120
120
227.7
227.7
1310
150
1310
150
1310

ZADASZENIE– RZUT DACHU

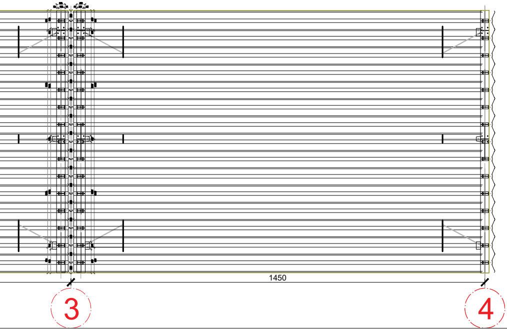

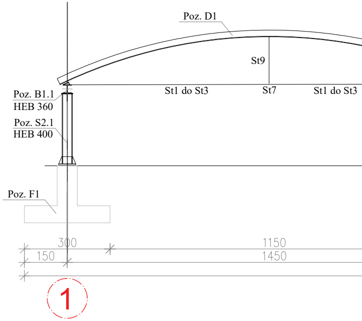
Poz. D1
St9
St1 do St3
St7
St1 do St3
Poz. B1.1
HEB 360
Poz. S2.1
HEB 400
Poz. F1
300
150
1150
1450
1

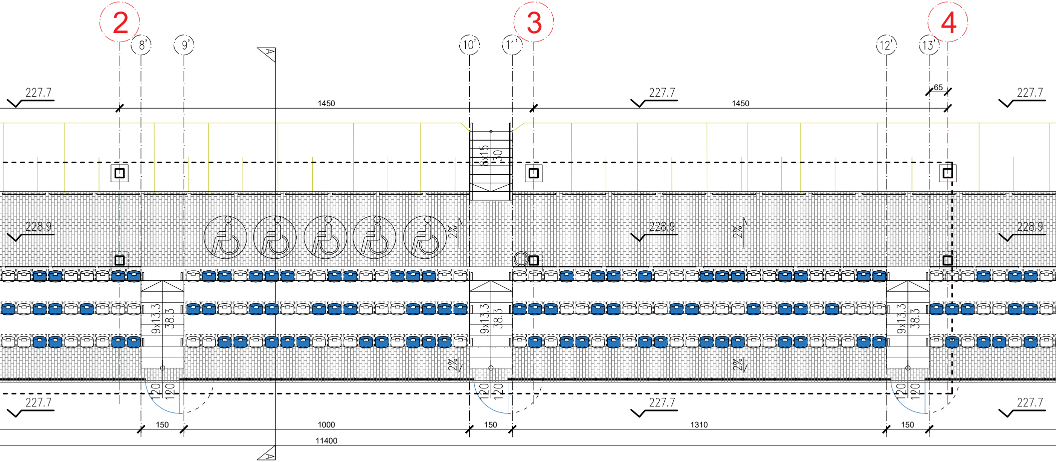
2
8'
9'
10'
11'
3
12'
13'
4
227.7
1450
227.7
1450
65
227.7
8x15
30
228.9
2%
228.9
2%
228.9
9x13.3
38.3
9x13.3
38.3
9x13.3
38.3
2%
2%
120
120
120
120
120
120
227.7
227.7
227.7
150
1000
150
1310
150
11400
A
A

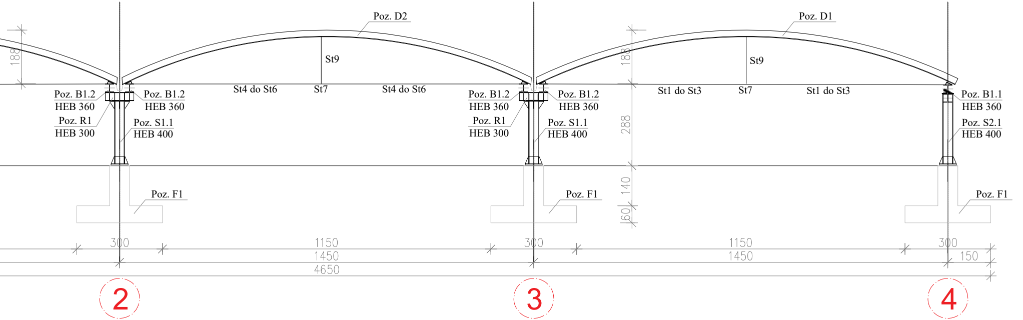
Poz. D2
Poz. D1
188
St9
St9
188
St4 do St6
St7
St4 do St6
St1 do St3
St7
St1 do St3
Poz. B1.2
HEB 360
Poz. R1
HEB 300
Poz. B1.2
HEB 360
Poz. S1.1
HEB 400
Poz. B1.2
HEB 360
Poz. R1
HEB 300
Poz. B1.2
HEB 360
Poz. S1.1
HEB 400
Poz. B1.1
HEB 360
Poz. S2.1
HEB 400
288
140
60
Poz. F1
Poz. F1
Poz. F1
300
1150
1450
4650
300
1150
1450
300
150
2
3
4

ZADASZENIE– PRZEKRÓJ POPRZECZN

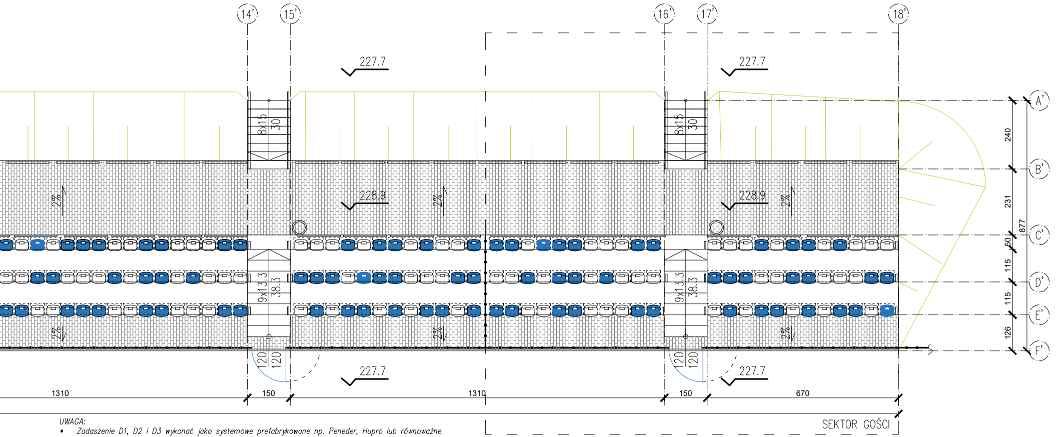
14'
15'
16'
17'
18'
A'
B'
C'
D'
E'
F'
227.7
227.7
228.9
228.9
227.7
227.7
2%
2%
2%
2%
2%
2%
8x15
30
8x15
30
9x13.3
38.3
9x13.3
38.3
120
120
120
120
1310
150
1310
150
670
240
231
50
115
115
126
877
SEKTOR GOŚCI

UWAGA:

- *Zadaszenie D1, D2 i D3 wykonać jako systemowe prefabrykowane np. Peneder, Hupro lub równoważne*
- *Nie dopuszcza się wykonania zadaszenia D1 i D2 w systemach wykonywanych na budowie typu ABM*
- *Zadaszenia należy wykonać jako jednopowłokowe*
- *Minimalna wysokość konstrukcyjna zadaszenia wynosi 100mm*
- *Dopuszcza się zastosowanie, do wykonania konstrukcji wsporczej, innch profili stalowych pod warunkiem wykonania obliczeń sprawdzających oraz uzyskania akceptacji Nadzoru Autorskiego*
- *Połączenia spawane klasy IIB*
- *Konstrukcję stalową należy zabezpieczyć przed korozją poprzez ocynkowanie i malowanie proszkowe na kolor 7016*
- *Przed przystąpieniem do cynkowania konstrukcję należy sprawdzić pod względem jej poprawności i przydatności do cynkowania (stan spoin, liniowość konstrukcji itp.)*
- *Projekt warsztatowy konstrukcji przygotuje Wykonawca zgodnie z przyjętym systemem zadaszenia*
- *Pod fundamentami zadaszenia należy wymienić grunt nienośny do głębokości 3,00m. Dopuszcza się inne rozwiązanie wzmocnienia gruntu po uzyskaniu akceptacji Nadzoru Autorskiego*

MATERIAŁY:

- *D1, D2 i D3 – blacha Aluzinc gr. wg. wytycznych producenta (pow. w rzucie 378,00m2)*
- *Stal profilowa St3SX*
- *Śruby między elementami konstrukcji stalowej kl. 8.8*
- *Śruby do montażu zadaszenia łukowego D1, D2 i D3 z stali nierdzewnej kl. A2*

—	POCHWYT STALOWY 150cm
▯	POCHWYT STALOWY 28cm
●—●—●	OGRODZENIE 120CM FURTKI W KOLORZE NIEBIESKIM
▭	SZIEDZISKA KOLOR SZARY:387 SZTUK
▬	SIEDZISKA KOLOR NIEBIESKI:276 SZTUK
○	KOSZ NA ŚMIECI

Zestawienie konstrukcji stalowej

POZ	NUMER ELEMENTU	NAZWA ELEMENTU	DŁUGOŚĆ [mm]	GATUNEK STALI	MASA JEDN. [kg/m]	LICZBA SZTUK ELEMENTU	ŁĄCZNA DŁUGOŚĆ [m]	MASA ELEMENTU [kg]	MASA POZYCJI [kg]	LICZBA SZTUK POZYCJI	ŁĄCZNA MASA [kg]
Konstrukcja	B1	HEB300	8 600	S235JRG2	142,00	2	17,20	2442,40	3 876,10	4	15 504,38
	S1 do S4	HEB360	2 600	S235JRG2	155,00	2	5,20	806,00			
	R1	HEB300	1 000	S235JRG2	117,00	2	2,00	234,00			
		ø 24	14 500	S235JRG2	3,55	3	43,50	154,43			
		ø 24	15 500	S235JRG2	3,55	4	62,00	220,10			
		ø 24	1 800	S235JRG2	3,55	3	5,40	19,17			
Ogółem:											15 504,38
na węzły 20%:											3 100,88
na spoiny 2%:											310,09
Razem:											18 915,34

PRIMTECH Szymon Kita
tel: 506-340-000
www.primtech.pl

Funkcja	Imię i nazwisko	Nr uprawnień	Podpis
Projektował br.arch.	mgr inż. arch. Magdalena Dornik-Morawiec	4/SLOKK/2019	
Sprawdził br. arch.	mgr inż. arch. Leszek Horzela	15/98	
Projektował br.konstr.	mgr inż. Szymon Kita	SKL/4918/PBKb/16	

Lokalizacja: 42-230 Koniecpol, ul. Chrząstowska
działki nr 1801/1, 1801/2 i 1801/4

Inwestor:
GMINA KONIECPOL
UL. CHRZĄSTOWSKA 6A
42-230 KONIECPOL

Nazwa projektu/Obiekt:
Rozbudowa i przebudowa wieloobiektowego kompleksu sportowego w Koniecpolu

Nazwa rysunku:
TRYBUNY

Faza proj.: PROJEKT TECH./WYKONAWCZY
Nr rysunku: T_01
Nr egz.:

STYCZEŃ 2022 r.
Skala: 1:100

Korzystanie z rozwiązań technicznych zawartych w niniejszym projekcie, w zakresie przekraczającym ustalenia umowy na opracowanie dokumentacji, wymaga pisemnego zezwolenia: PRIMTECH Szymon Kita